MOTRANSER

Instrukcja obsługi

M1 Bright (Lusterko stomatologiczne LED)
M2 Rainbow (Lusterko stomatologiczne z miarką endodontyczną)
M3 Breeze (Lusterko stomatologiczne AirClean)
M5 Mini (Mikrolusterko stomatologiczne AIrClean)
M6 Lumi (Lusterko fotograficzne AirClean)
M7 Eva (Lusterko ze ssakiem 3D HVE)

Copyright © ACME TOOLING TECHNOLOGY CO., LTD. All rights reserved. Information in this document is subject to change without notice. Companies, names, and data used in example herein are fictitious unless otherwise noted. No part of this document may be reproduced or transmitted in any form or by any means, electronic or mechanical, for any purpose, without express written permission of Motranser, Inc. or its licensees.

Instrukcja użytkowania

M1 Bright (Lusterko stomatologiczne LED)
M2 Rainbow (Lusterko stomatologiczne z miarką endodontyczną)
M3 Breeze (Lusterko stomatologiczne AirClean)
M5 Mini (Mikrolusterko stomatologiczne AirClean)
M6 Lumi (Lusterko fotograficzne AirClean)
M7 Eva (Lusterko ze ssakiem 3D HVE)

Zastrzeżenie

ACME TOOLING TECHNOLOGY CO., LTD. nie przyjmuje żadnej odpowiedzialności za jakiekolwiek obrażenia lub szkody wyrządzone komukolwiek, za jakiekolwiek nielegalne lub niewłaściwe użycie produktu, które może wynikać z lub w związku z użytkowaniem tego produktu niezgodnie z instrukcjami, przestrogami, ostrzeżeniami lub oświadczeniem opublikowanych w tej instrukcji.

Motranser® jest zastrzeżonym znakiem towarowym firmy ACME TOOLING TECHNOLOGY CO., LTD.

Wszystkie produkty wyprodukowane na Tajwanie R.O.C.

Kontakt do producenta:

ACME TOOLING TECHNOLOGY CO., LTD.

No. 41-3, Fuxing Road, Waipu Vil.,

Fuxing Township, Changhua County 50648, Taiwan (R.O.C.)

www: http://www.motranser.com

Email: motranser@yunghau.com

Spis treści

Wprowadzenie 3
Przeznaczenie 3
Przeciwwskazania 3
Numer modelu 3
Specyfikacje 5
Ostrzeżenia i uwagi 8
Konfiguracja i instalacja urządzenia 9
M1: Wymiana baterii w źródle światła 9
M3, M5 & M6: Podłączanie dmuchawki 3-funkcyjnej 10
M3, M5 & M6: Instalacja regulatora ciśnienia powietrza 10
M5: Wymiana ramki lustra 12
M6: Wymiana lustra 13
Instalacja M7 do ssaka HVE 14
Standard amerykański 11mm HVE 14
Standard europejski 16mm HVE 14
Obrót 3D 15
Osłonka lustra 16
Wymiana lustra w M1, M2, M3 & M7 16
Usuwanie starego lustra 16
Instalacja nowego lustra 17
Konserwacja Wytyczne dla użytkownika 18
Czyszczenie & Sterylizacja 19
Utylizacja 20
Rozwiązywanie problemów 21
Gwarancja 21

Wprowadzenie

Niniejsza instrukcja opisuje instalację i użytkowanie **M1 Bright** REF **MBLM01**, **M2 Rainbow** REF **MBLM02**, **M3 Breeze** REF **MBLM03**, **M5 Mini** REF **MBLM05**, **M6 Lumi** REF **MBLM06**, and **M7 Eva** REF **MBLM07**.

Przeznaczenie

1. M1 przeznaczony jest do doświetlania ubytku zębowego w trakcie badań stomatologicznych.
2. M2 ma zapewnić dentystom lekkie, poręczne lusterko wielokrotnego użytku..
3. M3, M5 i M6 mają na celu zapewnienie dodatkowej funkcji samoczyszczącego nadmuchu powietrza w celu poprawy skuteczności diagnostyki lub leczenia w stomatologii.
4. M7 ma na celu zapewnienie dodatkowej funkcji ssania o dużej mocy.
5. Opisane urządzenia są przeznaczone do użytku przez przeszkolonych lekarzy stomatologów.
6. Kwalifikacje zawodowe: stopień naukowy lekarza ze specjalizacją stomatologia, stopień lekarza dentysty lub stopień pielęgniarstwa stomatologicznego.

Przeciwwskazania

Moc światła M1 Bright LED mieści się w zakresie, który może przyczynić się do przedwczesnej polimeryzacji materiałów kompozytowych. Ponadto nie należy kierować światła bezpośrednio w oczy.

Numer modelu

MBLM01	M1 Bright (Lusterko stomatologiczne LED)
MBLM01P01	M1 Obudowa lusterka dentystycznego
MBLM01P21	Źródło białego światła
MBLM01P06	M1 Kapturek do rączki
MBLM02	M2 Rainbow (Lusterko stomatologiczne z miarką endodontyczną)
MBLM03	M3 Breeze (Lusterko stomatologiczne AirClean)
MBLM03P05	AirClean Pakiet akcesoriów do dmuchawki 3-funkcyjnej (adapter 3-drożny z rurką 1,8 m, regulator ciśnienia powietrza, uchwyt i taśma dwustronna)

MBLM03P06	Adapter do unitu stomatologicznego
MBLM03P07	AirClean Pakiet akcesoriów do unitu stomatologicznego (adapter do unitu z wężem o długości 2,5 m, uchwytem i taśmą dwustronną)
MBLM01P30	R75 Lustro wymienne Anti-fog (do M1,M2,M7)
MBLM01P31	R75 Lustro wymienne Hydrophobic (do M3)
MBLM01P25	R98 Lustro wymienne Anti-fog (do M1,M2,M7)
MBLM01P26	R98 Lustro wymienne Hydrophobic (do M3)
MBLM02P05	No. 4 Klucz do wymiany lusterek (do M1,M2,M3)
MBLM05	M5 Mini (AirClean Mikrolusterko stomatologiczne)
MBLM05P15	M5 Mini 15mm
MBLM05P10	M5 Mini 10mm
MBLM05P05	M5 Mini 5mm
MBLM05P03	M5 Mini 3mm
MBLM05P20	Klucz do wymiany lusterek (do M5)
MBLM06	M6 Lumi (AirClean lusterko fotograficzne)
MBLM06P01-R98A-ABC	R98A Lusterko fotograficzne na stronę policzkową
MBLM06P01-R75A-ABC	R75A Lusterko fotograficzne na stronę policzkową
MBLM06P01-R98A-BLG	R98A Lusterko fotograficzne dla strony językowej
MBLM06P01-R75A-BLG	R75A Lusterko fotograficzne dla strony językowej
MBLM06P01-R98A-CS	R98A Lusterko fotograficzne do strony okluzyjnej (małe)
MBLM06P01-R75A-CS	R75A Lusterko fotograficzne do strony okluzyjnej (małe)
MBLM06P01-R98A-DM	R98A Lustro fotograficzne do strony okluzyjnej (średnie)
MBLM06P01-R75A-DM	R75A Lustro fotograficzne do strony okluzyjnej (średnie)
MBLM06P01-R98A-EL	R98A Lustro fotograficzne do strony okluzyjnej (duże)
MBLM06P01-R75A-EL	R75A Lustro fotograficzne do strony okluzyjnej (duże)
MBLM06P04	M6 Uchwyt na lusterko fotograficzne
MBLM07	M7 Eva (3D HVE Lusterko ze ssakiem)
MBLM07P11	Zestaw rur ssących
MBLM07P12	No. 7 Klucz do wymiany lusterek (do M7)
MBLM01P04	No.4 Osłonki na lusterka (do M1,M2,M3)
MBLM07P13	No.7 Osłonki na lusterka (do M7)

Powyższe części można zakupić oddzielnie.

Specyfikacje

Wymiary lusterek:

M1 Rozmiar	Rączka (z kapturkiem): 184 mm x 25 mm Moduł oświetlenia LED: 146 mm x 13 mm
M1 Średnica	Rączka: 15.5 mm Moduł oświetlenia LED: 12.7 mm
M1 Waga	Rączka (z kapturkiem): 11 g Moduł oświetlenia LED: 27 g
M2 Długość	180 mm
M2 Średnica	12 mm
M2 Waga	12.40 g
M3 Długość	162 mm
M3 Średnica	12 mm
M3 Waga	12 g
M5 Długość	164 mm
M5 Waga	10 g
M5 Długość lusterka	3 mm, 5 mm, 10 mm, and 15 mm
M5 Grubość lustra dla 3 mm i 5 mm	1.6 mm
M5 Grubość lustra dla 10 mm i 15 mm	3.15 mm
M6 Lusterko boczne policzkowe (dwustronne)	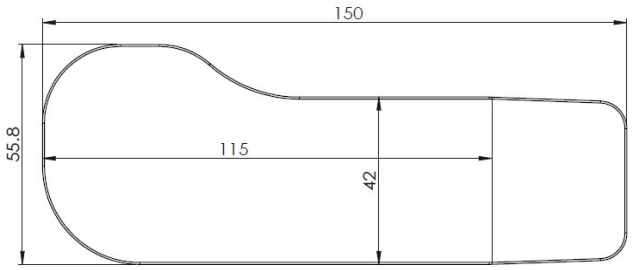
M6 Lustro do strony językowej (dwustronne)	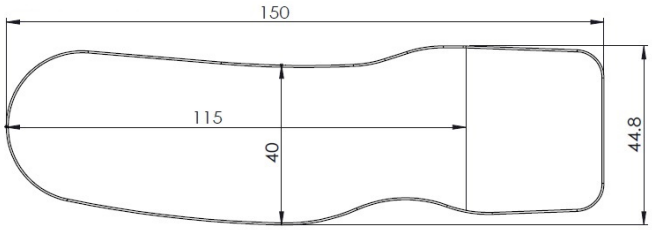

M6 do strony okluzyjnej (S) (jednostronne)	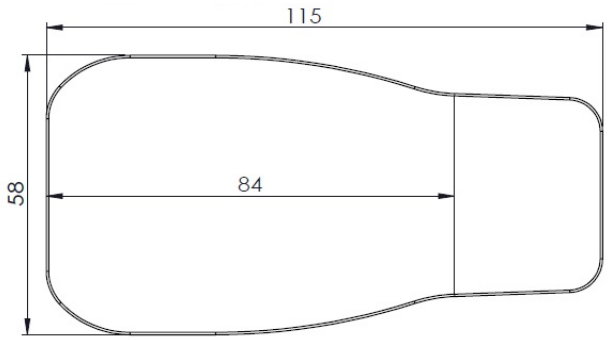
M6 do strony okluzyjnej (M) (jednostronne)	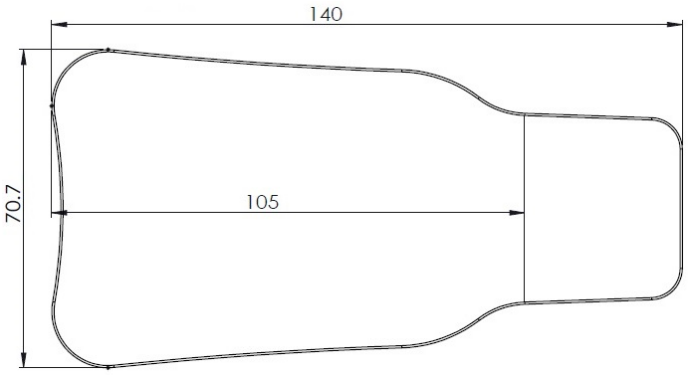
M6 do strony okluzyjnej (L) (jednostronne)	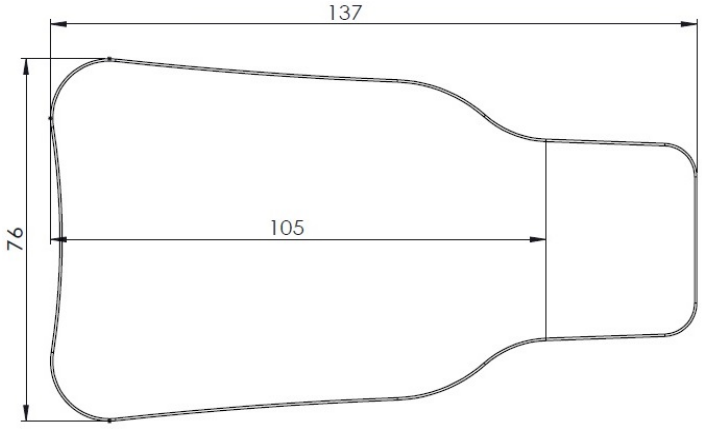
M6 boczne policzkowe waga	45.53 g
M6 dla strony językowej Waga	38.1 g
M6 do strony okluzyjnej (S) waga	38.22 g
M6 do strony okluzyjnej (M) waga	53.59 g
M6 do strony okluzyjnej (L) waga	54.83 g
Ciśnienie powietrza	0.4 MPa
M7 Długość	172 mm
M7 Wysokość	27 mm
M7 Waga	10.9 g
M7 Długość rury ssącej	180 cm

M7 wysokość rury	12 mm
M7 Rury Waga	87.2 g
M7 3-osiowe złącze swobodnego obrotu	10.4 g
M7 Długość uchwytu lusterka ssącego	82 mm
M7 Szerokość uchwytu lusterka ssącego	62 mm
M7 Waga uchwytu lusterka ssącego	13.7 g
M7 Złącze uchwytu lusterka ssącego dla typu amerykańskiego	11 mm
M7 Złącze uchwytu lusterka ssącego dla typu europejskiego	16 mm
M7 U Spring	SUS 316 40 FE
Długość osłonki	28.55 mm
Szerokość osłonki	31 mm
Grubość osłonki	8.5 mm
Waga Osłonki	2.5 g
Materiał	Szkło, włókno z polimerem 7
Materiał lusterka	Szkło 71 GL
Odbicie	R75: 70-75% Odbicie R94: 94% Odbicie R98: 98-99% Odbicie
Moduł źródła światła białego	Jasność: 65,000 LUX Barwa: 5000K, CRI ≥90
M1, M2, M3, M7 Długość lustra	23 mm
Warunki temperaturowe pracy	50° F - 104° F (10° C - 40° C)
Warunki przechowywania	-4°F at 50% RH do 122°F at 95% RH -20°C at 50% RH do 50°C at 95% RH
Wydajność	Białe światło: 6 godzin w sposób ciągły
Bateria	2 baterie 1.5V AAA

CE	Znak CE na tym produkcie oznacza, że został on przetestowany i jest zgodny z postanowieniami zawartymi w rozporządzeniu w sprawie urządzeń medycznych MDR/2017/745.

Ostrzeżenia i uwagi

Cały personel obsługujący musi przeczytać i zrozumieć ogólne informacje dotyczące bezpieczeństwa zawarte w niniejszym podsumowaniu. W niniejszej instrukcji znajdują się również określone ostrzeżenia i przestrogi. Przestroga lub ostrzeżenie w niniejszej instrukcji określa stan lub praktykę, która, jeśli nie zostanie natychmiast skorygowana lub przerwana, może doprowadzić do urazu pacjenta, choroby, śmierci, awarii sprzętu, uszkodzenia sprzętu lub utraty danych.

Ostrzeżenie Nie używaj, jeśli lusterka nie można prawidłowo zamontować w ramce.

Uwaga Nie używaj baterii alkalicznych; wyciek płynu z baterii może spowodować korozję elementów elektronicznych.

Uwaga Nie patrzeć bezpośrednio na włączony moduł źródła światła. Może to spowodować tymczasową ślepotę lub utratę wzroku.

Uwaga Nie mocz ani nie zanurzaj modułu źródła światła w żadnej cieczy.

Uwaga Nie sterylizuj akumulatorów ani modułu źródła światła w autoklawie, aby uniknąć ryzyka uszkodzenia akumulatorów i modułu źródła.

Uwaga Przed użyciem sprawdź, czy na lustrze nie ma pęknięć lub wiórów.

Uwaga Przestań używać, jeśli lusterko jest zepsute lub uszkodzone i zastąp je nowym lusterkiem dentystycznym. Nie próbuj wyjmować uszkodzonego lusterka.

Uwaga Przed użyciem sprawdź, czy lustro jest całkowicie dociśnięte do krawędzi ramki.

Uwaga Po sterylizacji w wysokiej temperaturze nie należy przeprowadzać szybkiego schładzania.

Uwaga Proszę wyczyścić, wysterylizować parą i wysuszyć nowe lusterka przed pierwszym użyciem.

Uwaga Postępuj zgodnie z dokładną procedurą wymiany lusterka. Odwiedź naszą stronę internetową http://www.motranser.com, aby uzyskać informacje o powiązanych produktach i prezentacje wideo.

Konfiguracja i instalacja urządzenia

M1: Instalacja i demontaż modułu źródła światła

Proszę zapoznać się z poniższym rysunkiem. M1 Bright REF MBLM01 składa się z:
①: Lustro HD
②: Rękojeść lusterka
③: Moduł źródła światła
④: Kapturek

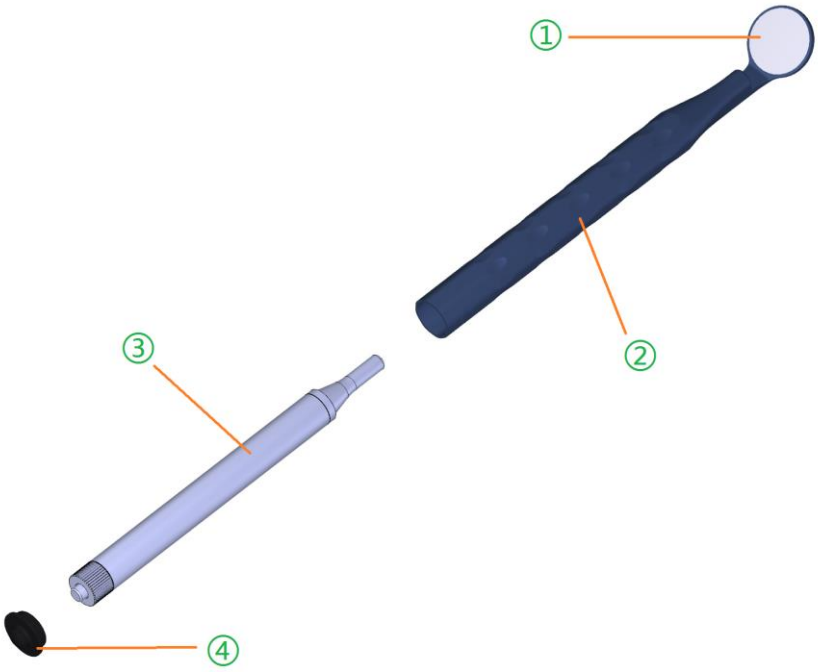

1. Włóż ③ “moduł źródła światła” w ② “rękojeść lusterka”.
2. Nałóż ④ “kapturek” na ② “rękojeść lusterka”.
3. Naciśnij ④ “kapturek” aby włączyć światło, ponownie naciśnij aby wyłączyć.
4. **Do czyszczenia** ① “Lustra HD” **użyj wacika nasączonego alkoholem aby zapobiec ewentualnym zarysowaniom.**
5. Odwiedź stronę http://www.motranser.com, aby uzyskać informacje o powiązanych produktach i prezentację wideo.

M1: Wymiana baterii w źródle światła

Proszę zapoznać się z poniższym rysur

A: Żarówka LED
B: Wkład baterii
C: Standardowa bateria AAA
D: Pokrywka baterii

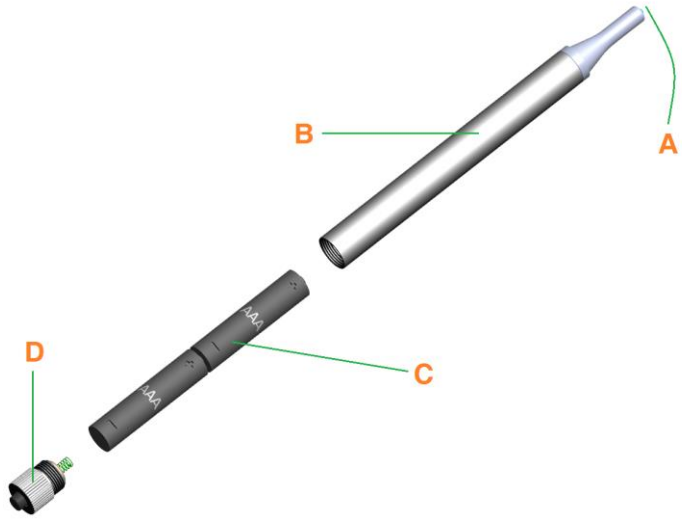

1. Włóż dwie standardowe baterie AAA"C” w “B” (wkład baterii) w przeciwnym kierunku, tak aby strona dodatnia (biegun +) była skierowana do góry/do wewnątrz.
2. Dokręć śrubę „D” (pokrywka baterii) do „B” (wkład baterii).
3. Uważaj aby nie stłuc “A” (żarówki LED).
4. Odwiedź stronę http://www.motranser.com, aby uzyskać informacje o powiązanych produktach i prezentację wideo.

M3, M5 i M6: Podłączanie dmuchawki 3-funkcyjnej

Proszę zapoznać się z rysunkiem poniżej:

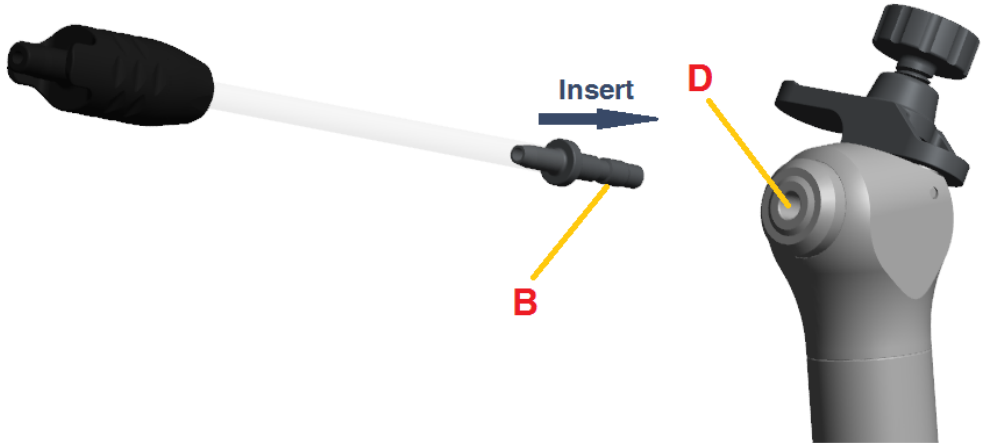

Po prostu włóż „B” (adapter) do „D” (dmuchawka) do samego końca i upewnij się, że jest dobrze zamocowana.

M3, M5 i M6: Instalacja regulatora ciśnienia powietrza

Proszę zapoznać się z poniższymi ilustracjami. M3 Breeze REF MBLM03 składa się z czterech głównych elementów:
A: Uchwyt lusterka dentystycznego AirClean
B: Adapter 3-drożny
C: Regulator ciśnienia powietrza
D: Twoja dmuchawka 3-funkcyjna (Motranser nie zapewnia).

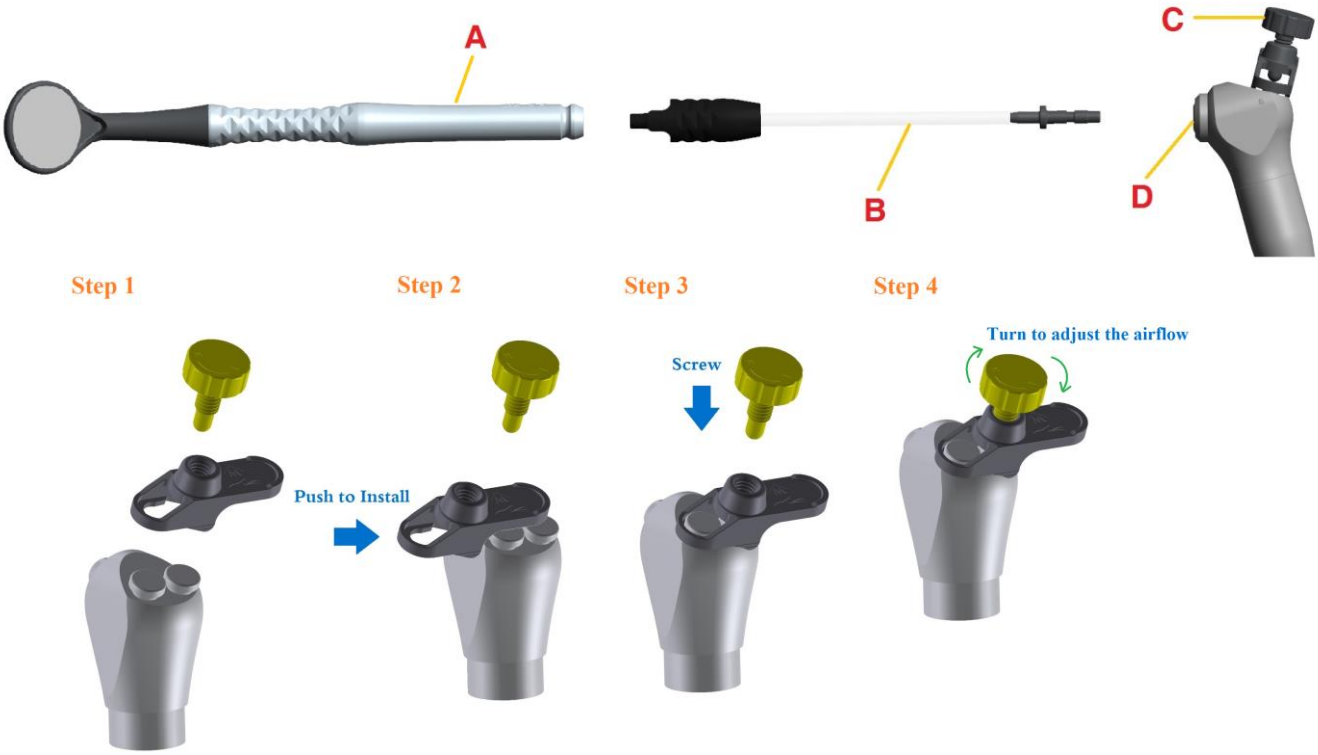

1. Wkręcić (bez blokowania) regulator ciśnienia powietrza „C” do dmuchawki 3-funkcyjnej (odnosząc się do „D”), odnosząc się do kroków 1 - 3.
2. Natężenie przepływu powietrza można regulować, obracając regulator ciśnienia powietrza „C”(krok 4).
3. Włóż uchwyt lusterka dentystycznego AirClean „A” do końcówki przyjmującej 3-kierunkowego adaptera „B”.

Ponadto dostępne są opcjonalne adaptery unitu dentystycznego ¼” i 3/8” QD.

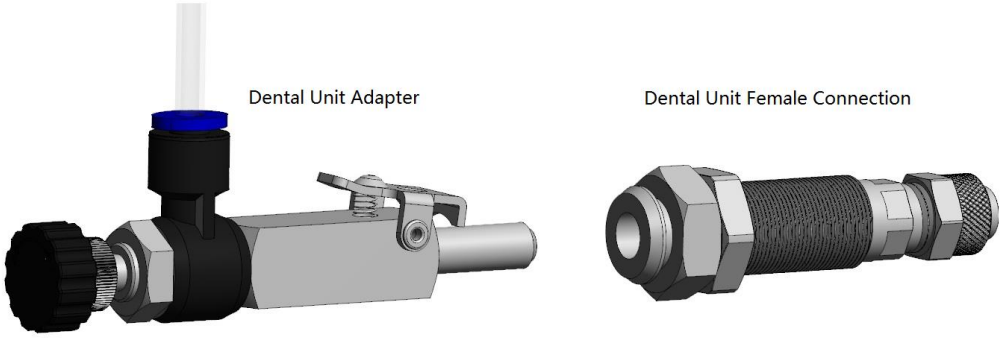

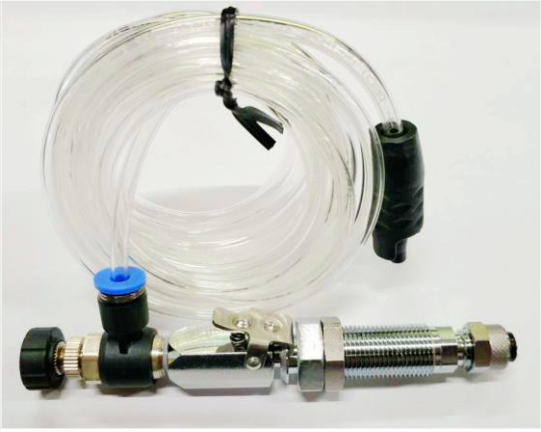

Proszę zapoznać się z poniższymi rysunkami i po prostu włożyć do gniazda unitu dentystycznego.

M5: Wymiana ramki lustra

Zapoznaj się z poniższymi rysunkami i wykonaj kroki od 1 do 3:

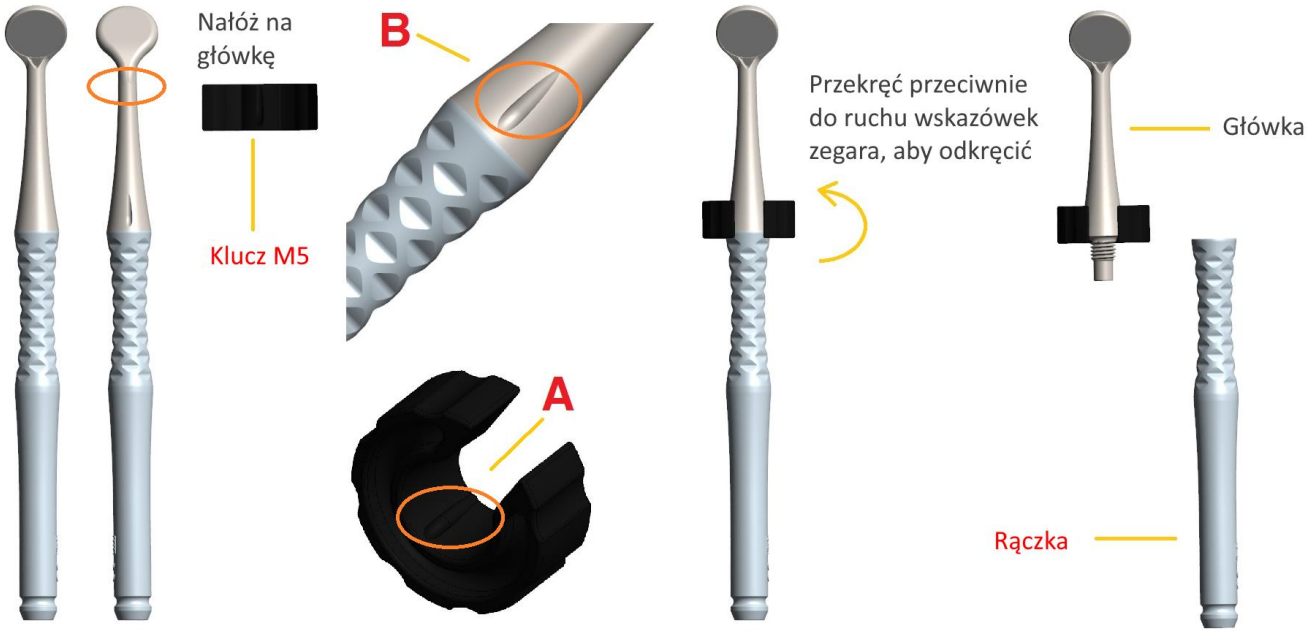

1. Zdemontuj główkę lusterka za pomocą klucza M5, umieszczając klucz w pozycji z rys. A, tak aby pasował do wycięcia otworu rys. B w główce.
2. Obróć w kierunku przeciwnym do ruchu wskazówek zegara, aby oddzielić główkę lusterka od rączki.
3. Przykręć nową główkę lusterka do uchwytu i użyj klucza M5, aby dokręcić.

M6: Wymiana lustra

Zapoznaj się z poniższymi rysunkami i wykonaj kroki od 1 do 3:

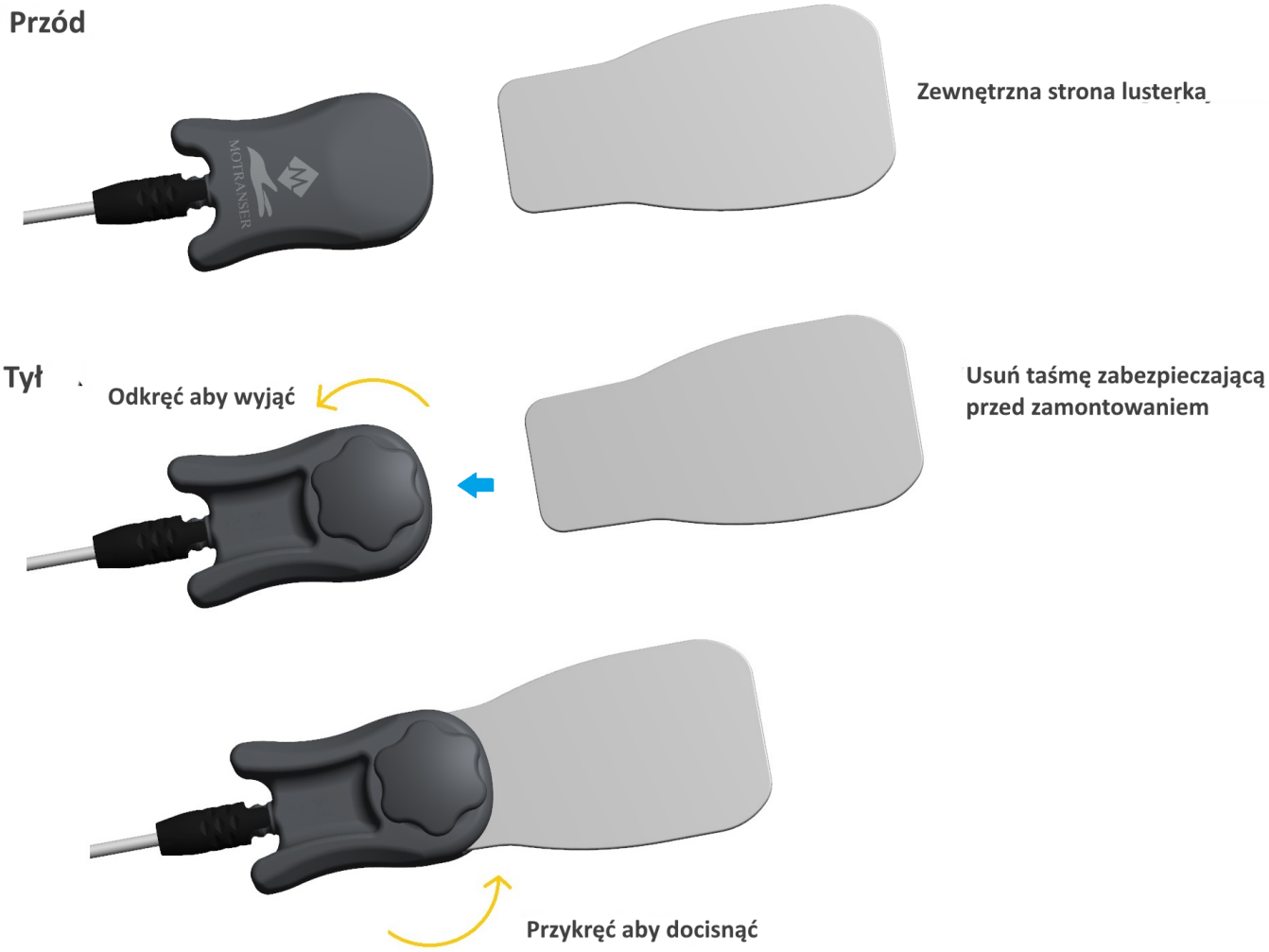

1. Usuń folię PE przed zamontowaniem nowego lustra.
2. Obróć śrubę w kierunku przeciwnym do ruchu wskazówek zegara, aby ją poluzować, a następnie włóż lusterko.
3. Obróć śrubę zgodnie z ruchem wskazówek zegara, aby dokręcić i zabezpieczyć lustro.

Instalacja M7 do ssaka HVE

Standard amerykański 11mm HVE

Zapoznaj się z poniższymi krokami:

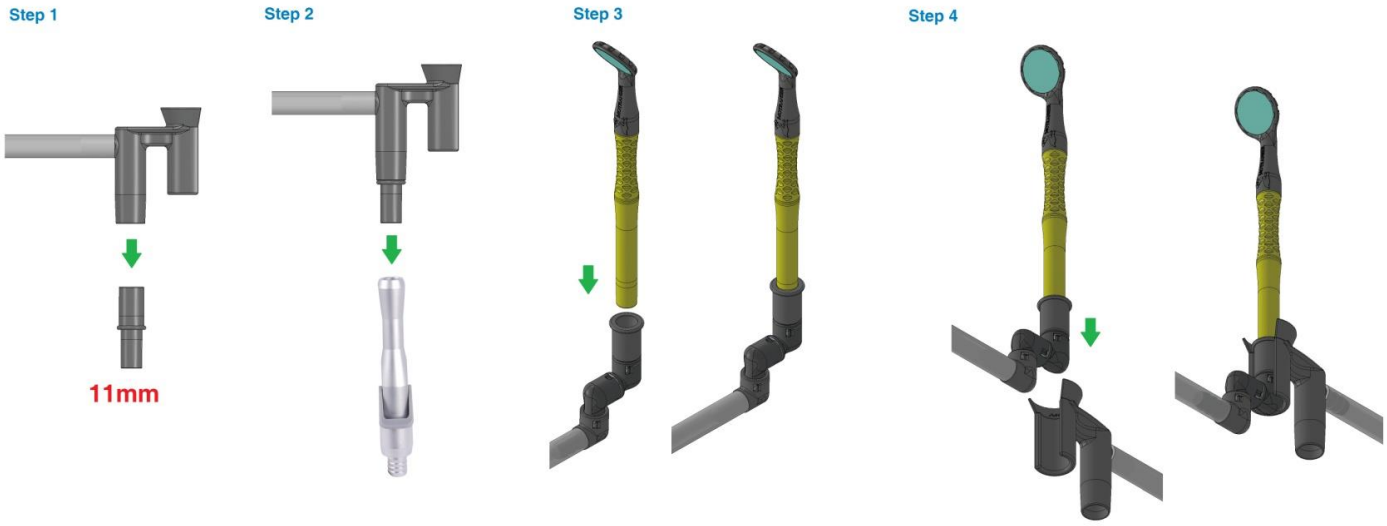

Standard europejski 16mm HVE

Zapoznaj się z poniższymi krokami:

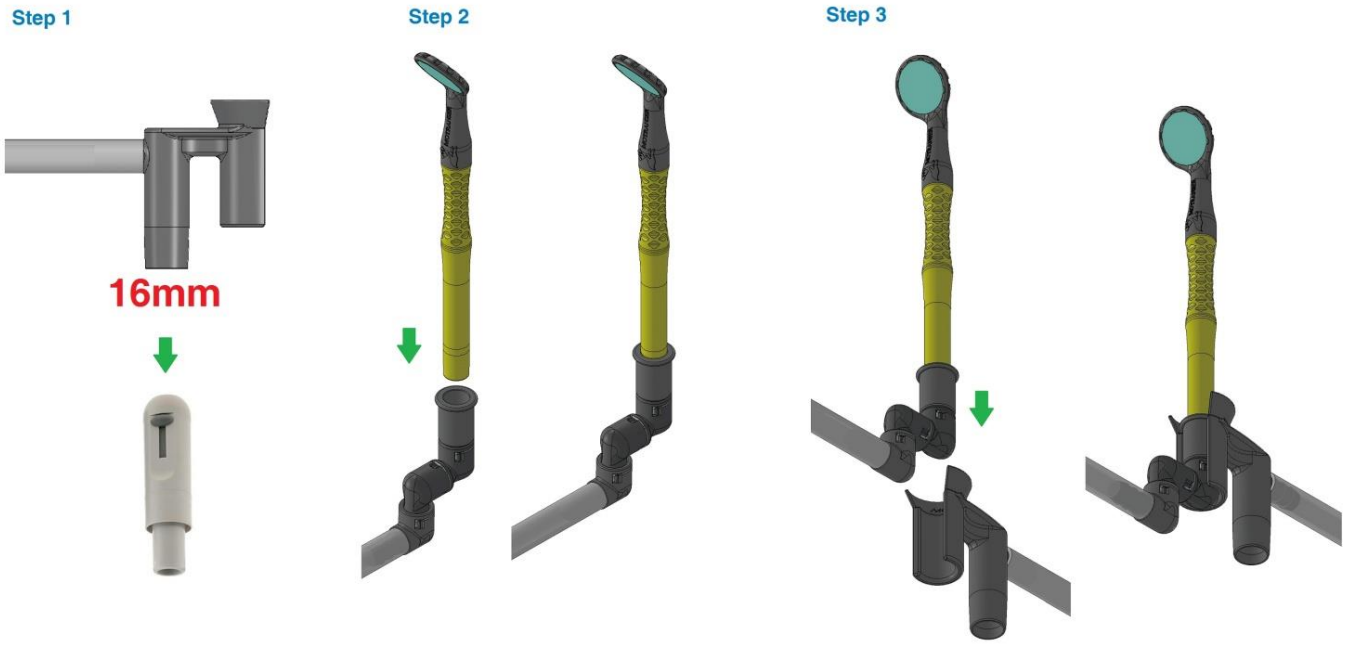

Obrót w 3 płaszczyznach

Zapoznaj się z poniższymi rysunkami i wykonaj kroki od 1 do 2:

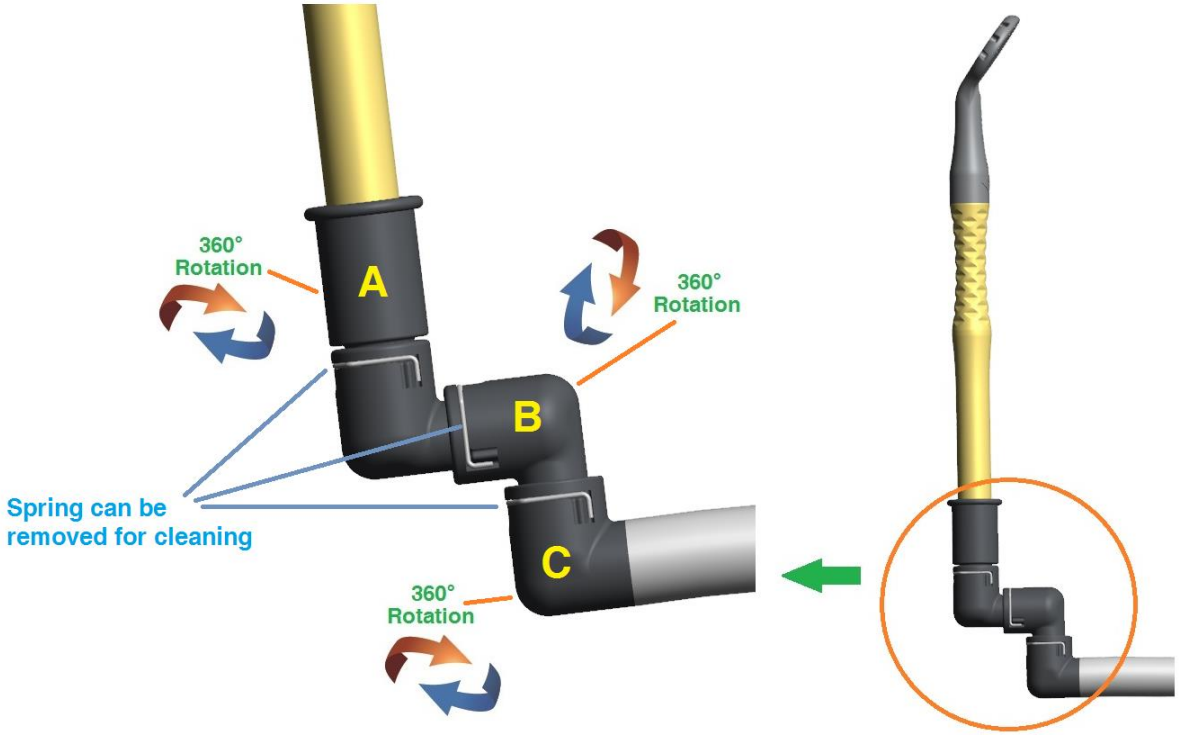

1. Wszystkie gwinty „A”, „B” i „C” są zaprojektowane do swobodnego obrotu o 360 stopni. Trójosiowa konstrukcja przegubu pomaga zmniejszyć opór dłoni dentystów.
2. Sprężyny w połączeniu z „A”, „B” i „C” są demontowane w celu oczyszczenia lub nałożenia smaru silikonowego na części.

Jak zdemontować 3-osiowe złącze swobodnego obrotu

Zapoznaj się z poniższymi rysunkami i wykonaj kroki od 1 do 3:

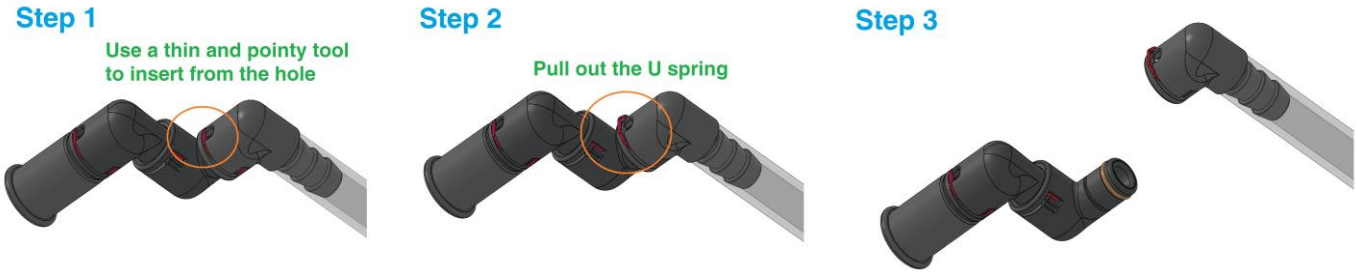

1. Użyj cienkiego i spiczastego narzędzia (np. druga strona wiertła kątnicowego Φ2,35 mm) i wprowadź w otwór.
2. Naciśnij sprężynę U.
3. Przeguby można zdemontować.

Osłonka lustra

Proszę zapoznać się z poniższym rysunkiem:

- Proszę założyć osłonę lusterka, aby zapewnić maksymalną ochronę lustra po użyciu.

Wymiana lustra w M1, M2, M3 & M7

Zapoznaj się z rysunkiem i wykonaj poniższe czynności::
A: otwór
B: pin
C: klucz

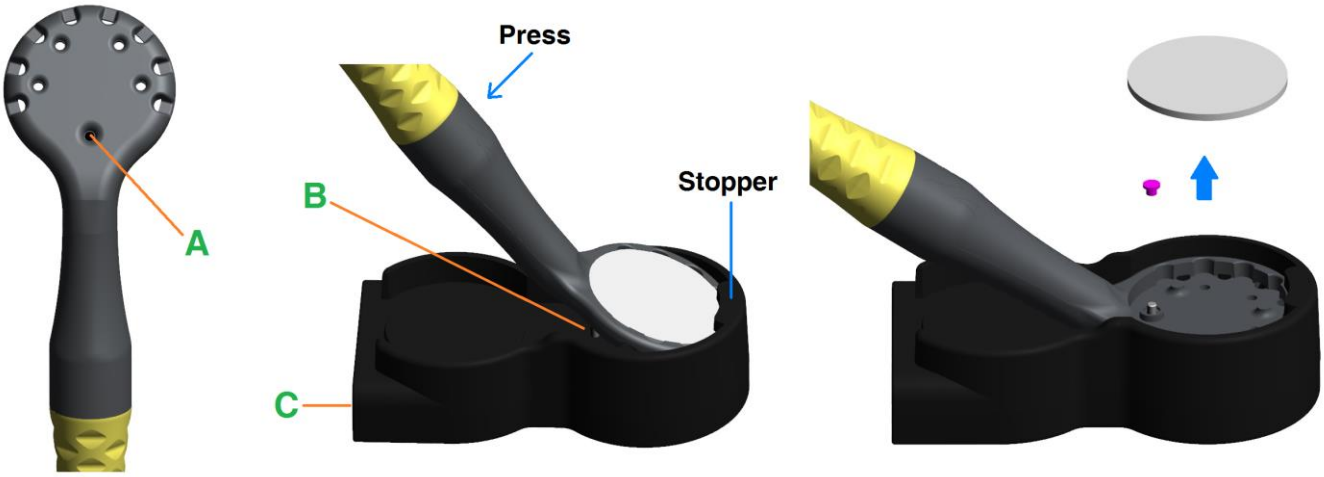

Usuwanie starego lustra

1. Zdejmij niebieską folię PE z nowego lustra i umieść na powierzchni używanego lustra ze względów bezpieczeństwa.

2. Umieść lustro pod ogranicznikiem i wyrównaj punkt „A” z nasadką „B” i naciśnij w kierunku C, aby wypchnąć lustro i silikonową zatyczkę.

Instalacja nowego lustra

Zapoznaj się z rysunkiem i wykonaj poniższe czynności::
A: punkt na silikonową zatyczkę
C: klucz do wymiany lusterka
D: nowe lustro
E: nowa silikonowa zatyczka

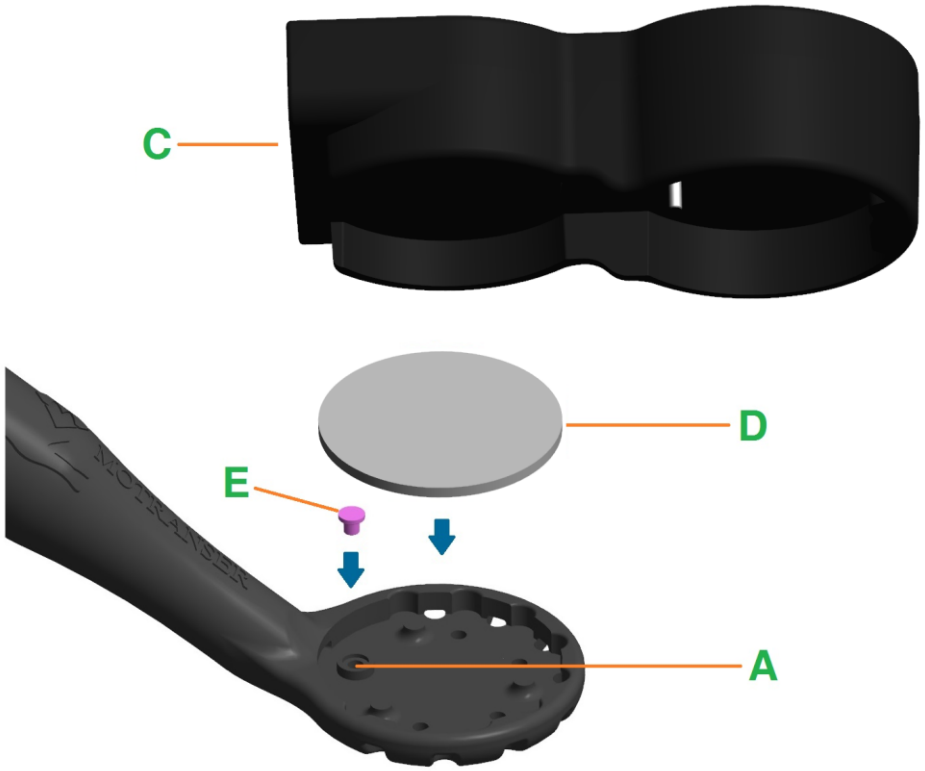

1. **Pamiętaj, aby umieścić przednią powierzchnię nowego lustra skierowaną do góry**.
2. Umieść nową zatyczkę „E” i nowe lusterko „D” w żądanej pozycji i naciśnij „C” w kierunku „A”.
3. Naciśnij mocno, aby upewnić się, że lustro jest całkowicie wciśnięte w gniazdo i usuń przezroczystą folię.
4. Odwiedź stronę http://www.motranser.com, aby uzyskać informacje o powiązanych produktach i prezentację wideo.

Konserwacja

Wytyczne dla użytkownika

Lusterka (M1, M2, M3, M7)	1. Przed każdym użyciem sprawdź uchwyt lusterka pod kątem pęknięć i/lub innych niedoskonałości i wad. 2. Upewnij się, że lustro zostało całkowicie dociśnięte do krawędzi.
Źródło światła	1. Włóż moduł źródła światła do uchwytu lusterka dentystycznego i zatkaj kapturkiem. 2. Po włożeniu użyj lusterka dentystycznego do obserwacji w jamie ustnej. 3. Moduł źródła światła służy do oświetlenia bezpośredniego/odblaskowego. 4. Jeśli moduł źródła światła nie świeci, a baterie zostały wymienione, przerwij użytkowanie i wymień moduł źródła światła.
Baterie	1. Używaj 2 standardowych baterii AAA. 2. Ze względu na ochronę środowiska zaleca się stosowanie akumulatorów. 3. Jeśli lampka nie świeci lub jest słaba, wymień baterie. 4. Informacje na temat wymiany baterii znajdują się na stronie 11.
Adapter 3-drożny	1. Trójdrożny adapter nie nadaje się do sterylizacji w autoklawie. 2. Proszę nie przekraczać ciśnienia powietrza 5kg/cm2.
M6 Rękojeść	Upewnij się, że śruba jest dokręcona.
Lustro	Przestań używać lusterka, jeśli są jakieś pęknięcia i natychmiast wymień je na nowe.
Lustro Anti-fog	Proszę zanurzyć/moczyć lustro w czystej wodzie na kilka sekund przed użyciem, aby uzyskać lepszy efekt przeciwmgielny.

M7 Rękojeść	Upewnij się, że uchwyt lusterka M7 i rura ssąca są całkowicie zamocowane i dokręcone

Odwiedź stronę http://www.motranser.com, aby uzyskać informacje o powiązanych produktach i prezentację wideo.

Czyszczenie i Sterylizacja

<table>
<tr>
<td>M1-M7
Lusterka</td>
<td>
Czyszczenie
1. Do mycia i czyszczenia przed sterylizacją należy używać neutralnego detergentu
2. M3, M5, M6: Do czyszczenia adaptera 3-kierunkowego należy używać chusteczek do dezynfekcji powierzchni. Rura PU nie nadaje się do sterylizacji w wysokiej temperaturze.

Sterylizacja
1. Ważne! Proszę sterylizować tylko parą.
2. Proszę sterylizować parą wodną z lustrem i silikonową zatyczką przymocowaną do ramy lustra. Nie sterylizuj ich osobno.
3. Zalecane parametry sterylizacji:
<table>
<tr><td></td><td>Klasa N</td><td>Klasa S</td><td>Klasa B</td></tr>
<tr><td>Temp</td><td>121°C (250°F)</td><td>134°C (273°F)</td><td>134°C (273°F)</td></tr>
<tr><td>Czas sterylizacji</td><td>≥15 min</td><td>≥3 min</td><td>≥3 min</td></tr>
<tr><td>Czas suszenia</td><td>Opcjonalny</td><td>Opcjonalny</td><td>Opcjonalny</td></tr>
</table>
</td>
</tr>
<tr>
<td>Źródło światła</td>
<td>
Wytrzyj źródło światła suchą, miękką ściereczką.
⚠ Uwaga Nie sterylizuj źródła światła ani baterii.
⚠ Uwaga Nie zanurzaj ani nie mocz modułu źródła światła w żadnej cieczy.
⚠ Uwaga Nie używaj mokrej szmatki do czyszczenia modułu źródła światła, aby zapobiec możliwym wyciekom elektrycznym.
⚠ Uwaga Nie używaj baterii alkalicznych; wyciek płynu z baterii może spowodować korozję elementów elektronicznych.
</td>
</tr>
</table>

Utylizacja

Uchwyt lusterka dentystycznego	Zastosuj końcową sterylizację i oddzielnie zutylizuj plastikowy uchwyt i lusterko.
Lustro	71 GL
Sprężyna U (M7)	SUS 316 40 FE
Sprężyna (M7)	SUS 304 40 FE
Źródło światła	Moduł źródła światła zawiera elementy elektroniczne i odpady. Metoda jego utylizacji jest zgodna z obowiązującymi przepisami lokalnymi, stanowymi i federalnymi.
Baterie	W przypadku użytkowników spoza Tajwanu (ROC) należy skontaktować się z lokalnymi władzami w sprawie procedur recyklingu lub odwiedzić witrynę http://www.rbrc.org/, aby uzyskać informacje dotyczące recyklingu. Utylizować prawidłowo

Rozwiązywanie problemów

Część	Problem	Rozwiązanie
Uchwyt lusterka dentystycznego (M1, M2, M3, M7)	Rozmyte odbicie	1. Umyj i wyczyść lustro 2. Przetrzyj powierzchnię lustra nowym wacikiem 3. Jeśli problem będzie się powtarzał, wymień lustro na nowe
Źródło światła	Nie świeci	1. Upewnij się, że nasadka przełącznika jest dobrze dokręcona 2. Włóż dwie NOWE baterie AAA. 3. Jeśli nie świeci się żadna lampka, skontaktuj się z lokalnym dystrybutorem.
3-osiowe złącze swobodnego obrotu	Brak smaru	Patrz str. 16, aby zobaczyć kierunek procedury odłączania i zastosować smar silikonowy.

Gwarancja

Gwarantujemy, że wszystkie lustra Motranser będą wolne od wad materiałowych i produkcyjnych, jeśli będą używane zgodnie z ich przeznaczeniem dentystycznym. Wszystkie lusterka Motranser posiadają ograniczoną roczną gwarancję, która dotyczy tylko elementów systemu: układu sterowania powietrzem/zaworu, części przyłączy ssących, dostarczonych rurek, uchwytów lusterek i źródła światła LED. Materiały eksploatacyjne takie jak uchwyty lusterek, głowice lusterek, soczewki lusterek, osłony lusterek nie są objęte gwarancją.

Motranser oferuje gwarancję na wszystkie swoje produkty w oparciu o żywotność produktu. Jeśli kupisz produkt, który ma wadę fabryczną, zostanie on wymieniony, jeśli produkt jest w okresie gwarancyjnym określonym dla produktu od daty wystawienia faktury. Skontaktuj się z lokalnym sprzedawcą, jeśli uważasz, że zakupiony przez Ciebie produkt ma wadę fabryczną w okresie gwarancyjnym liczonym od daty zakupu. Wszelka gwarancja traci ważność, jeśli produkt był niewłaściwie używany lub nadużyty lub nie przestrzegano odpowiednich instrukcji sterylizacji lub instrukcji użytkowania.

Wyjątki gwarancyjne

Niniejsza gwarancja jest nieważna w przypadku instrumentów i produktów Motranser serwisowanych przez jakąkolwiek osobę lub placówkę inną niż usługi naprawy instrumentów Motranser. Produkty wykonane na zamówienie, wytrawione lub zneutralizowane nie podlegają zwrotowi. Gwarancje nie obejmują instrumentów i produktów Motranser, które okażą się wadliwe w wyniku niewłaściwej pielęgnacji i czyszczenia lub niewłaściwego użytkowania, takiego jak niewłaściwa instalacja nowych lusterek, co może spowodować odłączenie lusterek. Instrumenty lub produkty uszkodzone w wyniku pożaru, powodzi lub innych działań lub katastrof są również wyłączone z gwarancji.

Z wyjątkiem przypadków określonych w niniejszych Warunkach, Motranser nie składa żadnych innych oświadczeń i gwarancji dotyczących swoich instrumentów lub produktów, wyraźnych lub dorozumianych. Ponadto, w żadnym wypadku Motranser nie ponosi odpowiedzialności za jakiekolwiek przypadkowe, specjalne lub przykładowe szkody lub utratę zysków w związku z użytkowaniem instrumentów i produktów Motranser.

Pytania i informacje

Aby uzyskać dodatkowe informacje, skontaktuj się z lokalnym przedstawicielem firmy MOTRANSER.

MOTRANSER

Motranser Headquarter
ACME TOOLING TECHNOLOGY CO., LTD.
No.41-3, Fuxing Road, Waipu Vil.,
Fuxing Township, Changhua County 50648, Taiwan (R.O.C)
https://www.motranser.com
E-mail: motranser@yunghau.com